Electrolux PROFESSIONAL

Modularna horizontalna linija 900XP 800mm Električna žarna ploča, glatka brušeni krom

STAVKA #:

MODEL #

NAZIV #

SIS #

AIA #

391400 (E9IINDAOMEA)	Puni modul električna žarna ploča s glatkom brušenom kromiranom površinom za kuhanje, vodoravna, termostatska kontrola, strugač uključen

Kratke specifikacije

Br. stavke:

Ravna površina presvučena brušenim kromom. Raspon temperature od 120°C do 280°C. Može se instalirati na otvoreno postolje ili na mosnu konstrukciju ili konzolnu konstrukciju. Ladice za sakupljanje masti i tekućina. Struktura i radna ploha od nehrđajućeg čelika sa obradom Scotch Brite. Radna ploha, čvrsta i izrađena od nehrđajućeg čelika debljine 2 mm. Oštri rubovi za savršeno spajanje dvaju uređaja.

ODOBRENJE:

Glavne značajke

- Uređaj se instalira na otvorena postolja (ormariće s otvorenim postoljem), mosnu konstrukciju ili na konzolne sustave.
- Velika odvodna rupa na žarnoj ploči omogućava odtok masnoće u 1-litrski spremnik koji se nalazi ispod ploče.
- Električni elementi obložene incoloy nalaze se ispod ploče.
- Sigurnosni termostat i termostatska kontrola.
- Jedinica ima odvojene kontrole za svaku polovicu površine pripreme.
- Povišenja kao zaštita od prskanja na stražnjoj i bočnim stranicama radne plohe. Jednostavno ih možemo ukloniti u svrhu čišćenja i oprati u perilici posuđa.
- Specijalni dizajn kontrolnih regulatora štiti od ulaska vode.
- IPX5 zaštita od vode.
- Temperaturni raspon od 120° do 280°C.
- Grubo brušena krom površina je visoko otporna na grebanja i olakšava čišćenje na kraju radnog dana.
- Strugalo za glatku ploču uključeno kao standardna oprema.
- Prikladni za instalaciju na radnu plohu.

Konstrukcija

- Jedinica dubine 930 mm za veću površinu radne plohe.
- Svi vanjski paneli od nehrđajućeg čelika s površinskom obradom Scotch Brite.
- Radna ploha od nehrđajućeg čelika AISI 304, debljine 2 mm.
- Model ima pravokutne bočne rubove kako bi se uravnotežili susjedni uređaji i izbjegle zamke nečistoća u prorezima.
- Površina pripreme izrađena od 15mm debljine čelika obloženog brušenim kromom za optimalne rezultate pripreme i jednostavno čišćenje.
- Potpuno glatka površina za pripremu hrane.

Uključena dodatna oprema

- 1 x Strugalo za glatku žarnu ploču PNC 164255
- 1 x Čep za vodoravnu žarnu ploču PNC 206296

Opcijska dodatna oprema

- Strugalo za glatku žarnu ploču PNC 164255 ❑
- Pribor za brtvljenje spojeva PNC 206086 ❑
- Nosač za "mosni" sustav - 800 mm PNC 206137 ❑
- Nosač za "mosni" sustav - 1000 mm PNC 206138 ❑
- Nosač za "mosni" sustav - 1200 mm PNC 206139 ❑

• Nosač za "mosni" sustav - 1400 mm	PNC 206140	❑
• Nosač za "mosni" sustav - 1600 mm	PNC 206141	❑
• Čep za vodoravnu žarnu ploču	PNC 206296	❑
• Nastavak za dimnjak 800 mm	PNC 206304	❑
• Stražnji rukohvat 800 mm - Marine	PNC 206308	❑
• Stražnji rukohvat 1200 mm	PNC 206309	❑
• Spremnik za skupljanje masti/ulja za 700 liniju žarne ploče (1/2 modula i puni modul) te 900 liniju žarne ploče (puni modul)	PNC 206346	❑
• Rešetka za dimnjak, 400 mm, (700/900 linija)	PNC 206400	❑
• Zvonasti poklopac za žarnu ploču	PNC 206455	❑
• Bočni rukohvat desni/ lijevi	PNC 216044	❑
• Prednji rukohvat - 800mm	PNC 216047	❑
• Prednji rukohvat - 1200mm	PNC 216049	❑
• Prednji rukohvat - 1600mm	PNC 216050	❑
• Odvod vode za žarnu ploču - 1 modul	PNC 216153	❑
• Široki rukohvat / polica za odlaganje - 800 mm	PNC 216186	❑
• Par bočnih pokrovnih panela za stolne uređaje	PNC 216278	❑

Tvrtka zadržava pravo promjene bez prethodne najave.
Sve informacije bile su točne u vrijeme tiskanja.

Modularna horizontalna linija 900XP 800mm Električna žarna ploča, glatka brušeni krom

Prednja/e

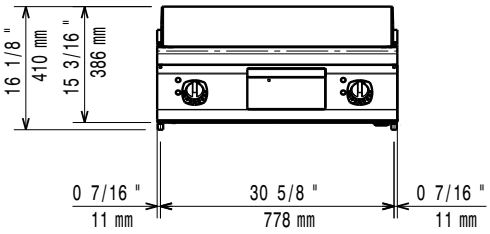

Bočna/o

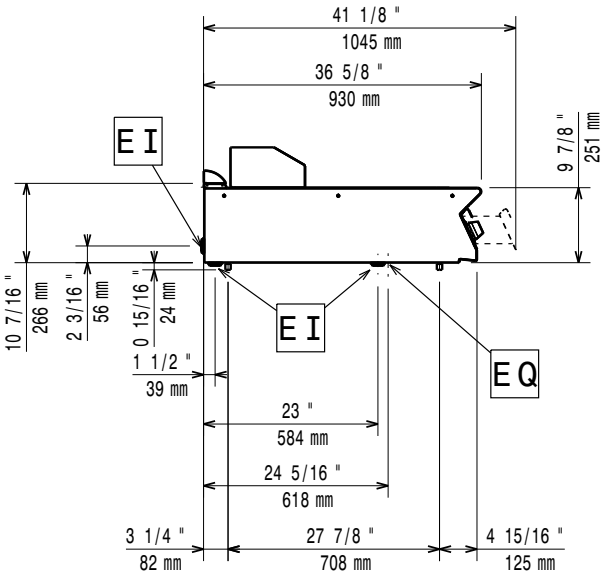

EI = Električki priključak
EQ = Ekvipotencijalni vijak

Gornja/e

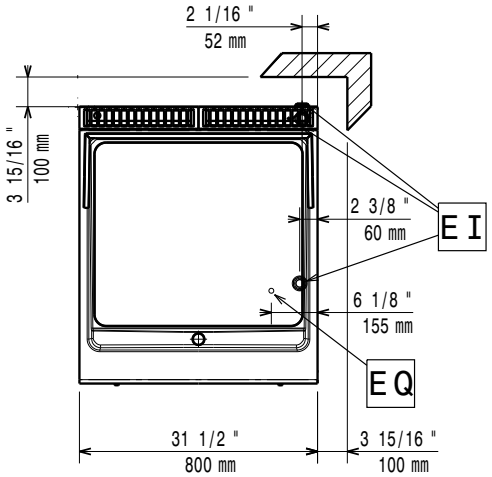

Električki

Napon napajanja:	380-400 V/3 ph/50-60 Hz
Priprema za:	
Ukupna snaga:	15 kW

Instalacija:

Ukoliko se uređaj instalira pored ili nasuprot osjetljivog na temperaturu namještaja ili slično, sigurnosni prorez od 150mm treba biti poštovan ili instalirana termička zaštita.

Ključne informacije:

Radna tempertura MIN:	120 °C
Radna temperatura MAKS:	280 °C
Vanjske dimenzije, širina:	800 mm
Vanjske dimenzije, dubina:	930 mm
Vanjske dimenzije, visina:	250 mm
Neto težina:	105 kg
Transportna težina:	103 kg
Transportna visina:	580 mm
Transportna širina:	1010 mm
Transportna dubina:	860 mm
Transportni volumen:	0.5 m³
Širina površine kuhanja:	730 mm
Dubina površine kuhanja:	700 mm

Tvrtka zadržava pravo promjene bez prethodne najave.
Sve informacije bile su točne u vrijeme tiskanja.

2026.07.07